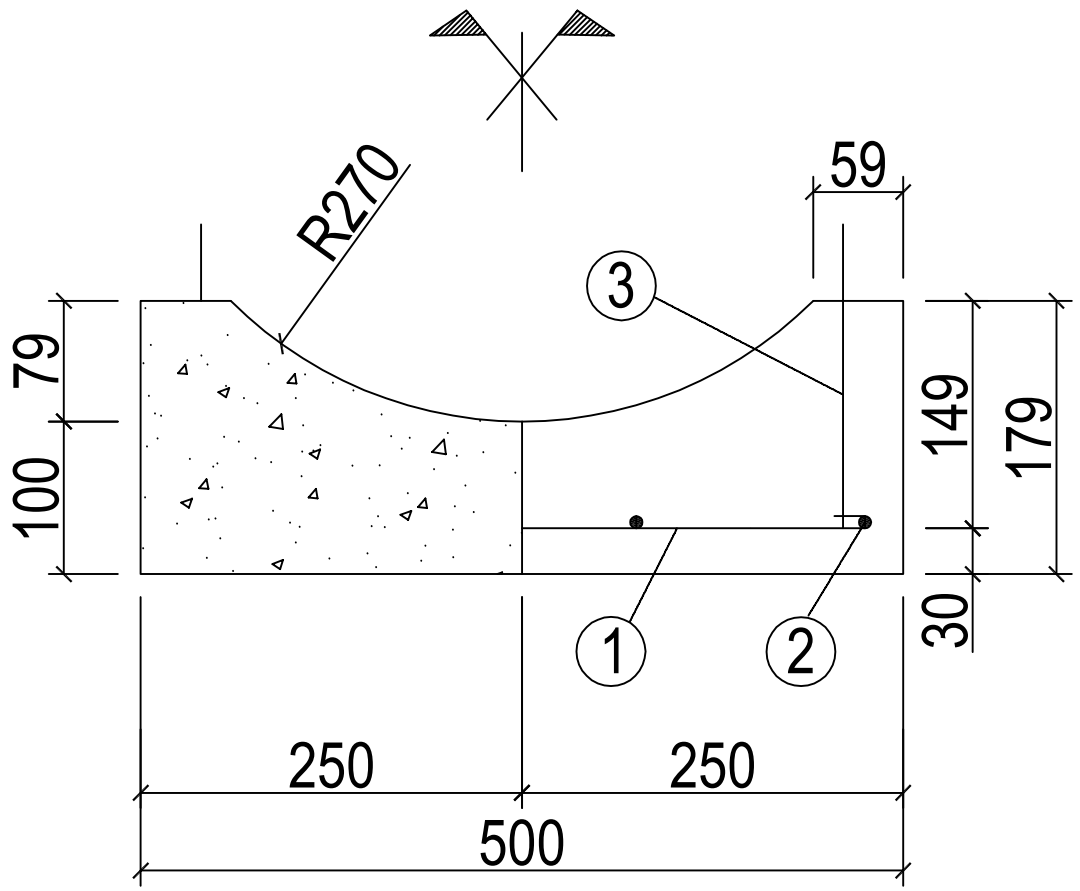

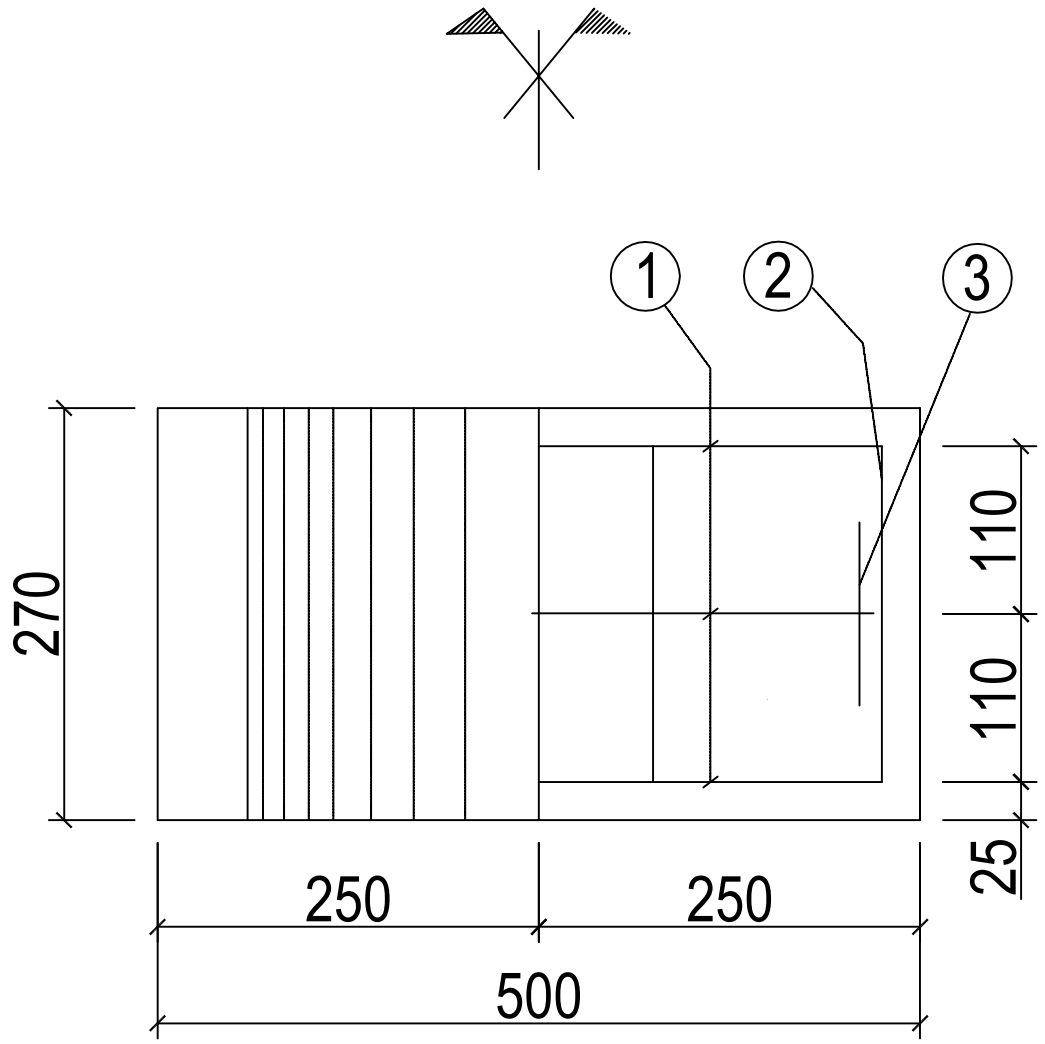

BẢNG THỐNG KÊ VẬT TU

CT	ĐƯỜNG KÍNH	QUY CÁCH	LOẠI THÉP	SỐ THANH	CHIỀU DÀI (MM)	TỔNG CHIỀU DÀI (M)	KHỐI LƯỢNG (KG/M)	TỔNG KL (KG)	BÊ TÔNG (M3)
1	D5	40 450 40	KÉO NGUỘI	3	530	1.59	0.155	0.246	0.020
2	D4	40 220 40	KÉO NGUỘI	4	300	1.2	0.099	0.119	
3	D5	210 40 40 50 50 50	KÉO NGUỘI	2	650	1.3	0.155	0.2015	
TỔNG								0.566	

CTY CPXD TÂM AN	GỐI ĐỠ ỐNG CỐNG BTCT D400	BVKT SỐ:
		TL:
		NGÀY 15/1/2019
THIẾT KẾ	KIỂM TRA	GIÁM ĐỐC